This activity is funded by the European Union

Precīzā mikroelementu barošana

… ar Pitstop + barības sili precīzai slaucamo govju barības devas papildināšanai pārejas periodā

Izstāžu komplekss «Rāmava» 12.04.2019

Pitstop barības sile

Pitstop+ darbības princips

A. Govīm kreisajā ausī ir elektroniski raidītāji, kas atbilst XDF un FDZ standartiem.

B. Dators ir savienots ar barības silēm, datu bāzi, un rūteri. Datorā ir apkopota informāciju par govīm, ikdienas minerālpiedevu normām, apēsto daudzumu, utt.

C. Siles ir aprīkotas ar RFID antenām, kas ļauj tām identificēt govis, kā arī ierīcēm, kas ir savienotas ar datoru.

D. Dati lietotājam tiek piegādāti caur LAN vai WAN tīklu.

E. Barības siles ‘’inferfeiss’’ ir Pitstop+ aplikācija.

F. Ar šo sistēmu tiek veikts govju monitorings, ievākti dat par ganāmpulku, sistēma pati sevi var atjaunot.

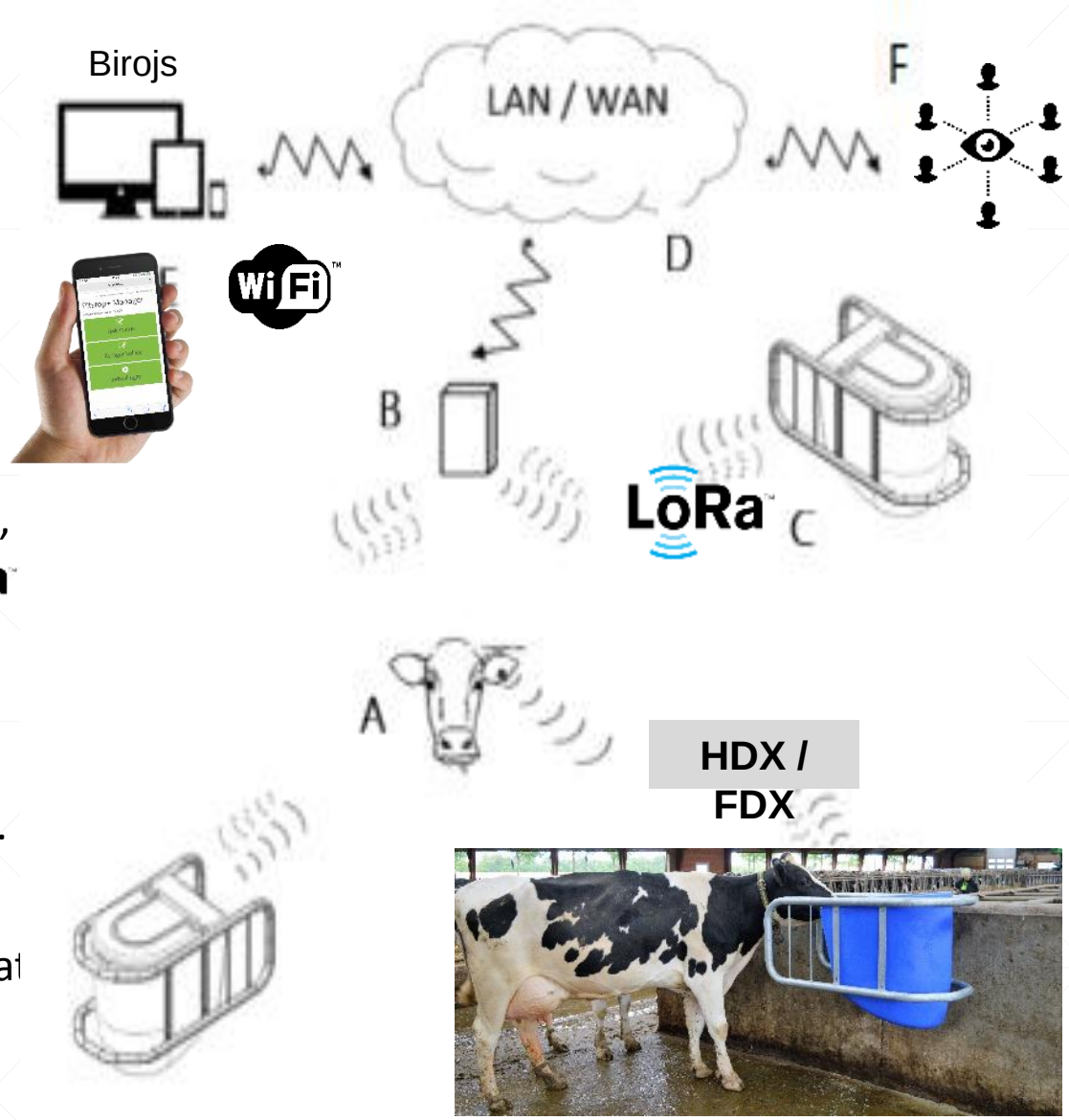

Kas Pitstop+ silei «vēderā»

- Dozētājs sastāv no motora, ātruma zobrata, sajūga, gultņa, ass, un atsperveida uzgaļa.
- Barības sile satur 1 vai 2 dozētājus, un sadala siles konteineru divos nodalījumos.
- Elektroniskā krotālija

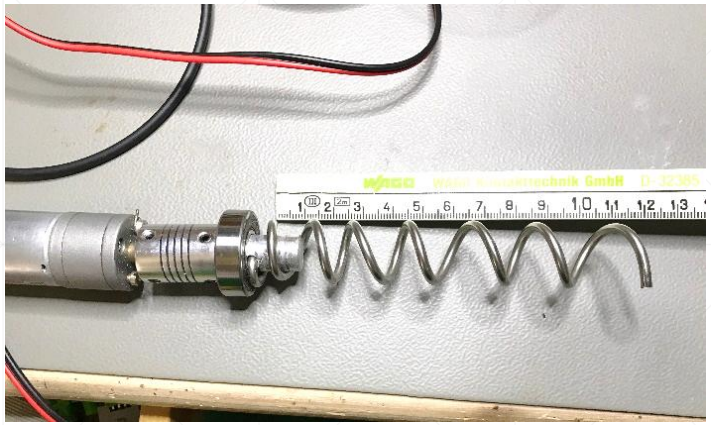

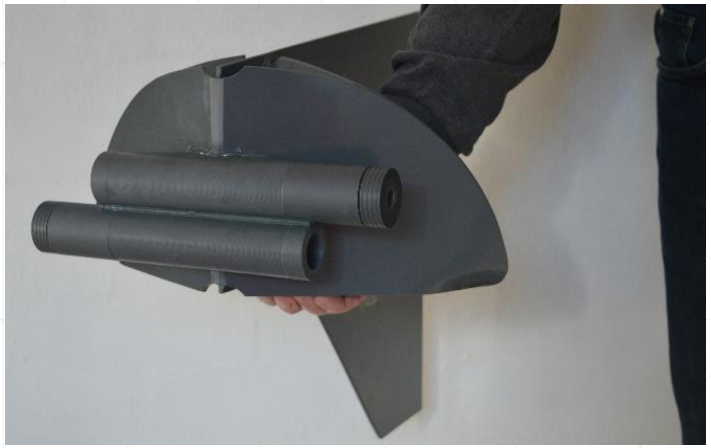

Pitstop+ sile šķērsgriezumā

Siles konteiners (apm. 2 x 20 litri = apm. 2 x 30 kg) spēj nodrošināt 25 govis ar 2x170 gramiem minerālbarības dienā, vienu nedēļu

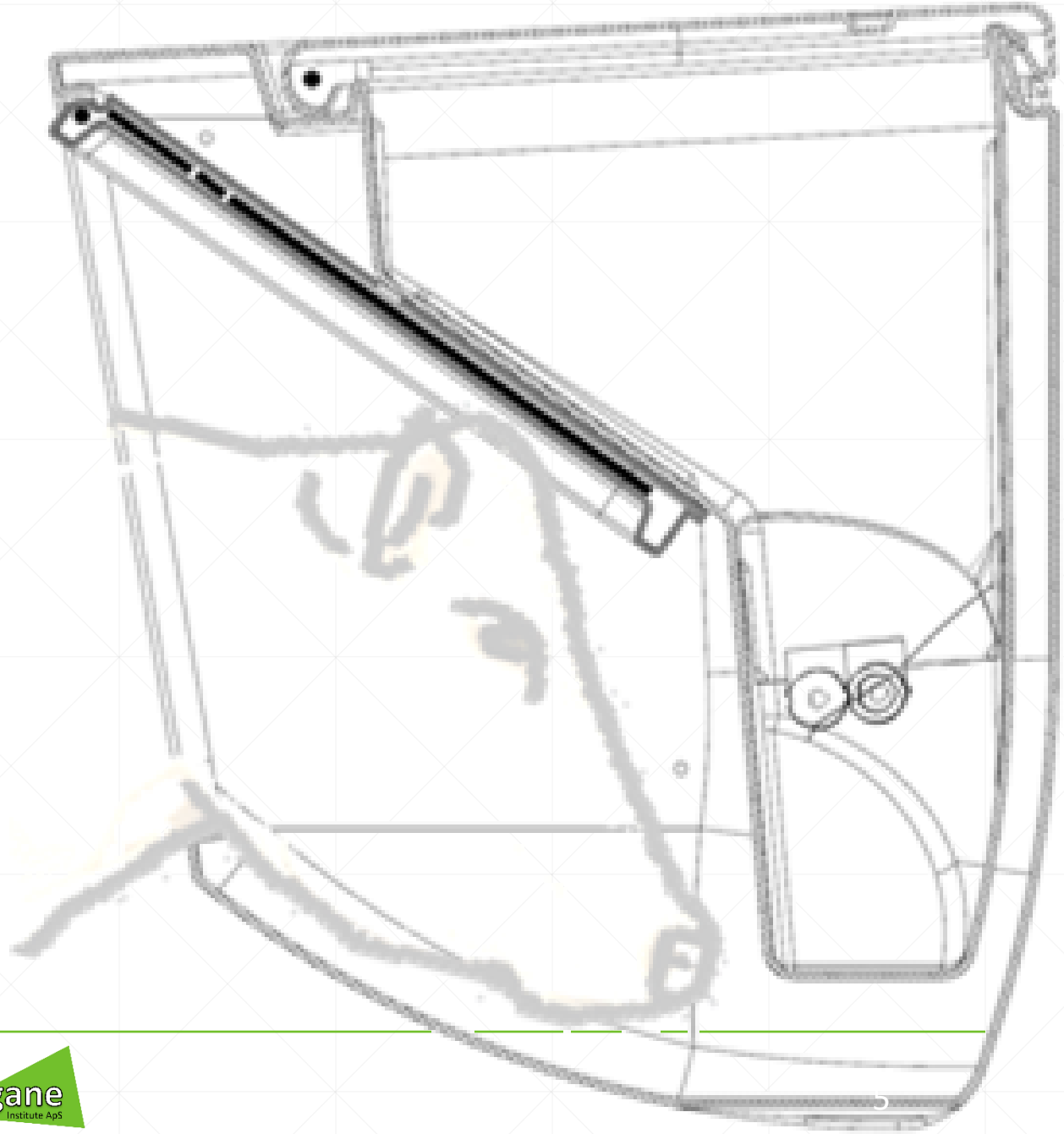

Pitstop+ siles pārvaldība

- Pitstop+ tiek pārvaldīts ar Pitstop+ aplikāciju, kas ir viegli lietojama platforma visām ierīcēm
- Pitstop+ padara vienkāršāku govju uzraudzīšanu periodā – nedēļu pirms un pēc atnešanās

Pitstop+ sistēmas lietošana

- Sistēmai jābūt tikpat vienkāršai kā SmartTV lietošana
- Noskanējot QR kodu, ir iespējams saņemt instrukcijas sistēmas uzstādīšanai

Pitstop + siles ražotāja iedvesmas avots

- 500 govju liela saimniecība Turcijā

Kādēļ tas ir vajadzīgs?

- Kritiskais periods sākas 2-3 nedēļas pirms atnešanās un ilgst līdz 100 dienām pēc atnešanās
- Šajā periodā barības uzņemšana vidēji ir par 20% mazāka nekā ir vajadzība pēc enerģijas, bet būtiska nepieciešamība ir pēc mikroelementiem un vitamīniem, kas nav uzglabāti organismā

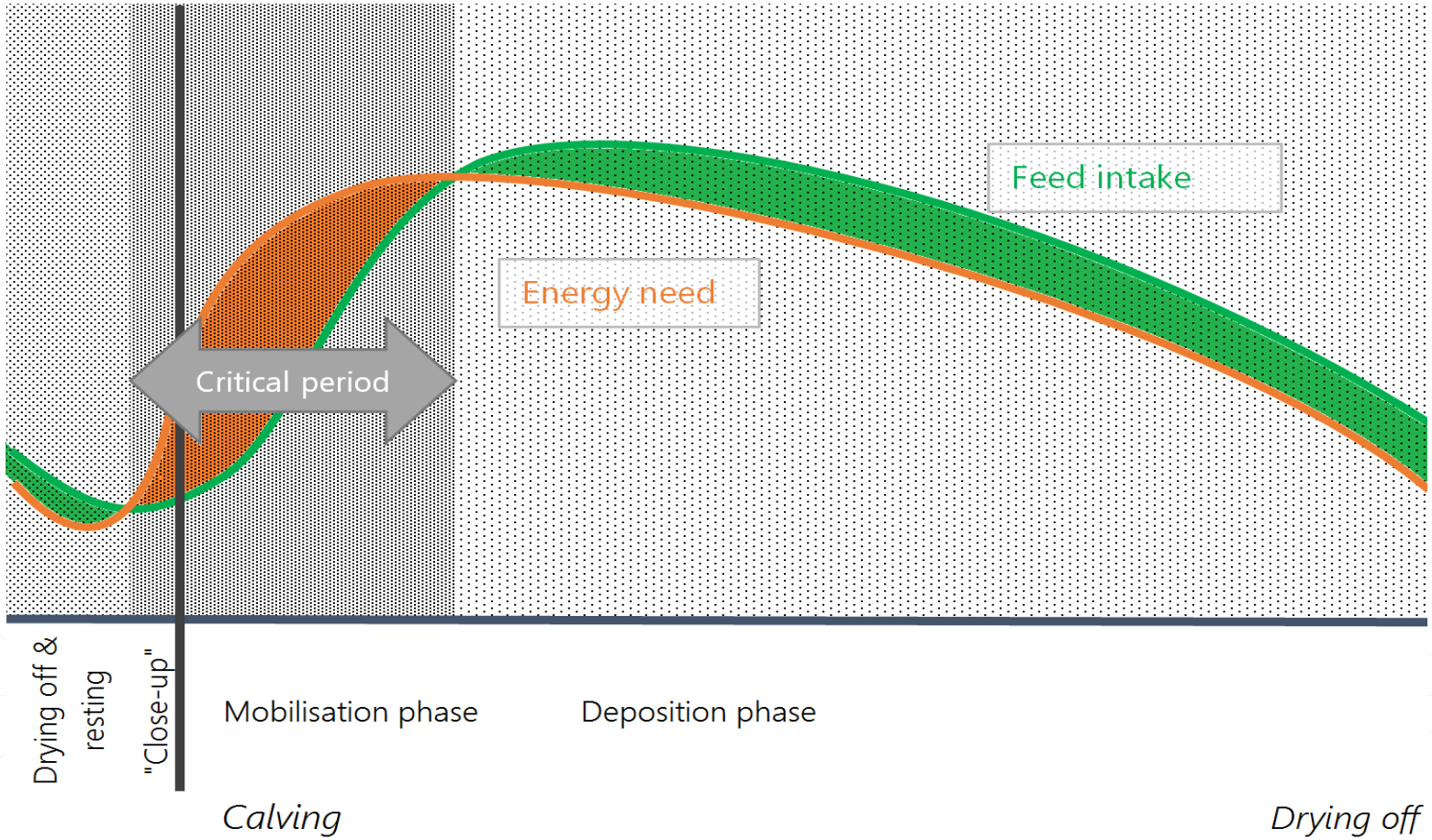

Kas notiek ja trūkst mikroelementu?

- Minerālvielu un vitamīnu trūkums sagrauj imūnsistēmu un izsauc slimības. Tas ir kā aisbergs, kur saimniekam redzama ir tikai virsotne
- Slimību ārstēšana ir ļoti dārga un tas būtiski ietekmē piensaimniecības rentabilitāti un konkurētspēju
- Slimības izraisa daudzi faktori, bet pietiekams minerālvielu un vitamīnu nodrošinājums būtiski uzlabo govju imūnsistēmu un novērš slimību uzliesmojumu risku

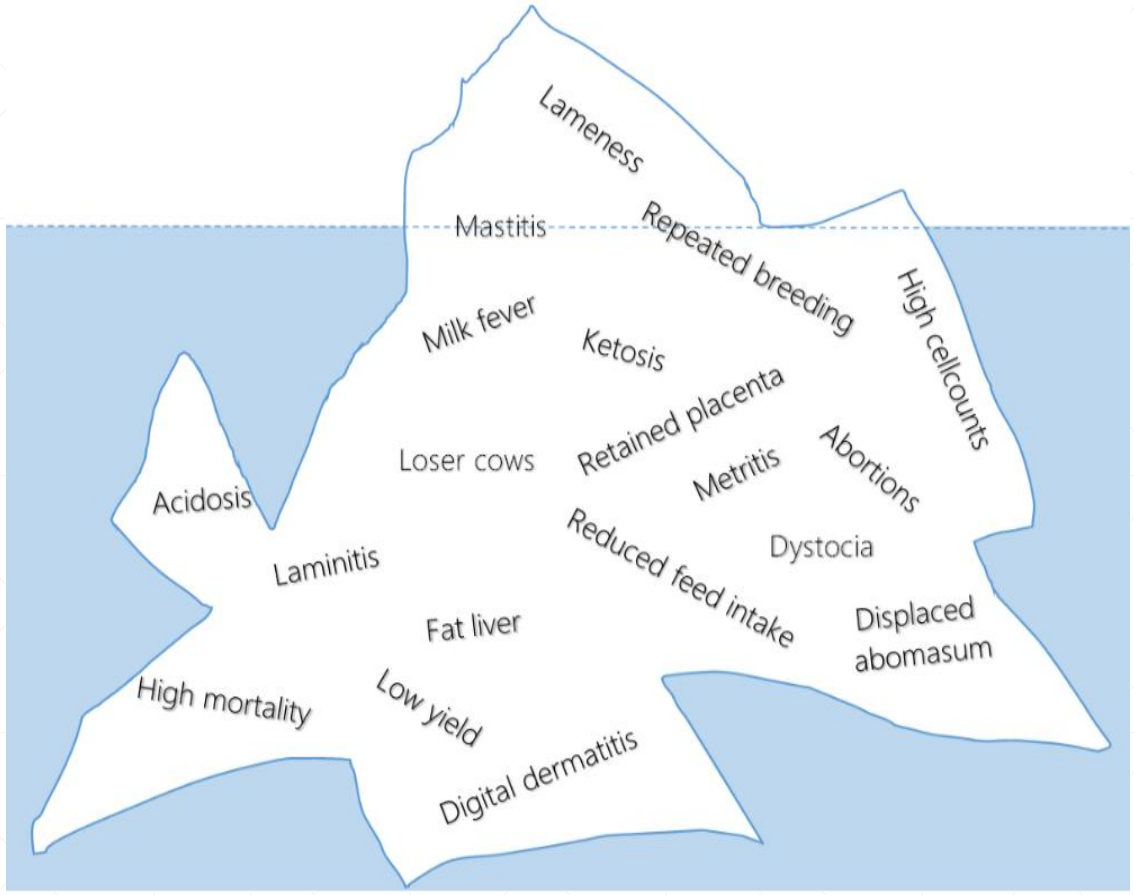

Noslēgumā…

- Pitstop+ (http://www.pitstopplus.eu) ir patentēta inovācija, kas uzlabo piena govju labturību, ir ekonomiski pamatota, saudzīga videi pateicoties augstas kvalitātes minerālbarībai

Paldies